Диод низкочастотный
Д173-3200-44

Средний прямой ток			I_{FAV}	3200 А		
Повторяющееся импульсное обратное напряжение			U_{RRM}	3400 - 4400 В		
U_{RRM}, В	3400	3600	3800	4000	4200	4400
Класс по напряжению	34	36	38	40	42	44
T_j, °C	– 60 ÷ 160					

ПРЕДЕЛЬНО ДОПУСТИМЫЕ ЗНАЧЕНИЯ ПАРАМЕТРОВ

Наименование параметра	Условное обозначение	Значения параметров	Единица измерения
Повторяющееся импульсное обратное напряжение, T_j = - 60 °C …+ 160 °C	V_{RRM}	3400-4400	В
Неповторяющееся импульсное обратное напряжение, T_j = - 60 °C …+ 160 °C	V_{RSM}	3500-4500	
Повторяющийся импульсный обратный ток, T_j = 160 °C, $V_R = V_{RRM}$	I_{RRM}	150	мА
Максимально допустимый средний прямой ток, T_C = 85 °C, f = 50 Гц	$I_{F(AV)}$	3940	А
Действующий прямой ток, T_C = 85 °C, f = 50 Гц	I_{FRMS}	6180	
Ударный прямой ток, T_j = 160 °C, V_R = 0, t_p = 10 мс	I_{FSM}	43	кА
Защитный показатель	I^2t	$10^3 \cdot 9245$	A^2c
Температура перехода	T_j	-60 … +160	°C
Температура хранения	T_{stg}	-60 … +50	

ЭЛЕКТРИЧЕСКИЕ ХАРАКТЕРИСТИКИ

Наименование параметра	Условное обозначение	Значения параметров			Единица измерения
		мин.	тип.	макс.	
Импульсное прямое напряжение, T_j = 25 °C, I_F = 10048 А	V_{FM}	-	-	1,80	В
Пороговое напряжение, T_j = 160 °C, I_F = 5024 - 15072 А	V_{TO}	-	-	0,90	В
Динамическое сопротивление, T_j = 160 °C, I_F = 5024 - 15072 А	r_T	-	-	0,103	мОм
Заряд обратного восстановления, T_j = 160 °C, I_F = 3200 А, di_F/dt= -5 А/µs, V_R≥ 100 В	Q_{rr}	-	-		мкКл
Ток обратного восстановления, T_j = 160 °C, I_F = 3200 А, di_F/dt= -5 А/µs, V_R≥ 100 В	I_{rr}	-	-		А

ТЕПЛОВЫЕ ПАРАМЕТРЫ					
Тепловое сопротивление переход - корпус, двустороннее охлаждение охлаждение со стороны анода охлаждение со стороны катода	$R_{th(j-c)}$	-	-	0,010 0,020 0,020	°C/Вт
Тепловое сопротивление корпус - охладитель, двустороннее охлаждение одностороннее охлаждение	$R_{th(c-h)}$	-	-	0,003 0,006	
МЕХАНИЧЕСКИЕ ПАРАМЕТРЫ					
Масса	w	-	1,20	-	кг
Усилие сжатия	F	40		50	кН
Наибольшее допустимое постоянное ускорение	a	-	-		м/с^2

ГАБАРИТНЫЕ РАЗМЕРЫ

Тип корпуса: PD73

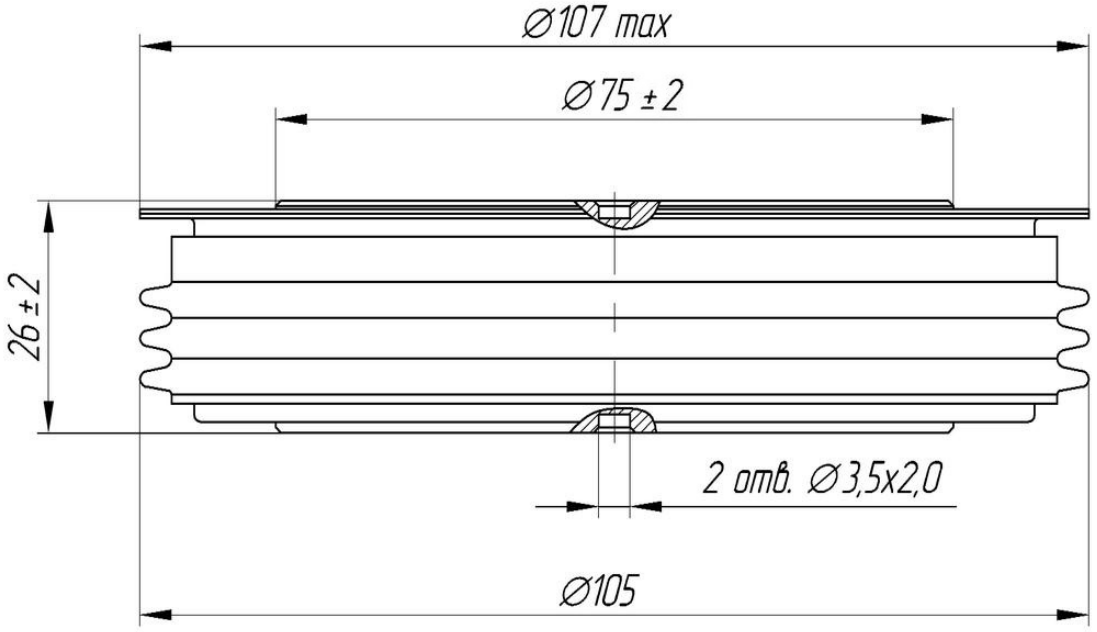

К – катод
А – анод

Все размеры в миллиметрах