АС ЭНЕРГИЯ

Диод низкочастотный Д193-6300-32

Средний прямой ток			I_{FAV}	6300 А	
Повторяющееся импульсное обратное напряжение			U_{RRM}	2400 - 3200 В	
U_{RRM}, В	2400	2600	2800	3000	3200
Класс по напряжению	24	26	28	30	32
T_j, °C	-60 ÷ 175				

ПРЕДЕЛЬНО ДОПУСТИМЫЕ ЗНАЧЕНИЯ ПАРАМЕТРОВ

Наименование параметра	Условное обозначение	Значения параметров	Единица измерения
Повторяющееся импульсное обратное напряжение, T_j = - 60 °C …+ 175 °C	V_{RRM}	2400-3200	В
Неповторяющееся импульсное обратное напряжение, T_j = - 60 °C …+ 175 °C	V_{RSM}	2500-3300	
Повторяющийся импульсный обратный ток, T_j = 150 °C, $V_R = V_{RRM}$	I_{RRM}	150	мА
Максимально допустимый средний прямой ток, T_C = 85 °C, f = 50 Гц	$I_{F(AV)}$	8500	А
Действующий прямой ток, T_C = 85 °C, f = 50 Гц	I_{FRMS}	13345	
Ударный прямой ток, T_j = 175 °C, V_R = 0, t_p = 10 мс	I_{FSM}	90	кА
Защитный показатель	I^2t	$10^6 \cdot 40{,}50$	A^2c
Температура перехода	T_j	-60 … +175	°C
Температура хранения	T_{stg}	-60 … +50	

ЭЛЕКТРИЧЕСКИЕ ХАРАКТЕРИСТИКИ

Наименование параметра	Условное обозначение	Значения параметров			Единица измерения
		мин.	тип.	макс.	
Импульсное прямое напряжение, T_j = 25 °C, I_F = 19780 A	V_{FM}	-	-	1,60	В
Пороговое напряжение, T_j = 175 °C, I_F = 9900 - 29700 A	V_{TO}	-	-	0,85	В
Динамическое сопротивление, T_j = 175 °C, I_F = 9900 - 29700 A	r_T	-	-	0,037	мОм
Заряд обратного восстановления, T_j = 175 °C, I_F = 6300 A, di_F/dt= -5 A/µs, V_R≥ 100 В	Q_{rr}	-	-		мкКл
Ток обратного восстановления, T_j = 175 °C, I_F = 6300 A, di_F/dt= -5 A/µs, V_R≥ 100 В	I_{rr}	-	-		А

ТЕПЛОВЫЕ ПАРАМЕТРЫ

Тепловое сопротивление переход - корпус, двустороннее охлаждение охлаждение со стороны анода охлаждение со стороны катода	$R_{th(j-c)}$	-	-	0,0065 0,013 0,013	°C/Вт
Тепловое сопротивление корпус - охладитель, двустороннее охлаждение одностороннее охлаждение	$R_{th(c-h)}$	-	-	0,001 0,002	

МЕХАНИЧЕСКИЕ ПАРАМЕТРЫ

Масса	w	-	3,0	-	кг
Усилие сжатия	F	80	-	100	кН
Наибольшее допустимое постоянное ускорение	a	-	-	100	м/с^2

ГАБАРИТНЫЕ РАЗМЕРЫ

Тип корпуса: PD93

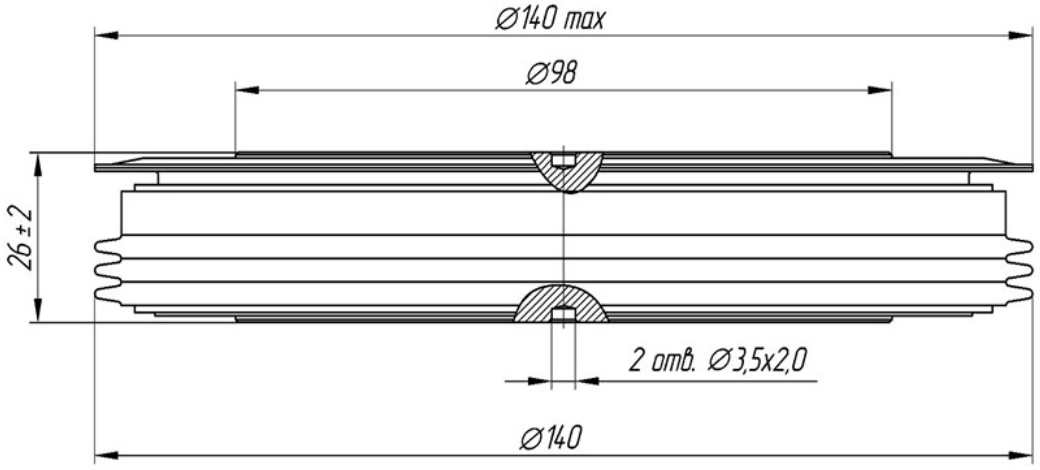

А – анод
К – катод

Все размеры в миллиметрах