АС ЭНЕРГИЯ

# Диод быстровосстанавливающийся ДЧ343-500-36

| | | | | |
|---|---|---|---|---|
| Средний прямой ток | | $I_{FAV}$ | 500 А | |
| Повторяющееся импульсное обратное напряжение | | $U_{RRM}$ | 3000...3600 В | |
| Время обратного восстановления | | $t_{rr}$ | 5.0 мкс | |
| $U_{RRM}$, В | 3000 | 3200 | 3400 | 3600 |
| Класс по напряжению | 30 | 32 | 34 | 36 |
| $T_j$, °C | –60 ÷ 150 | | | |

## ПРЕДЕЛЬНО ДОПУСТИМЫЕ ЗНАЧЕНИЯ ПАРАМЕТРОВ

| Наименование параметра | Условное обозначение | Значения параметров | Единица измерения |
|---|---|---|---|
| Повторяющееся импульсное обратное напряжение, $T_j$ = - 60 °C …+ 150 °C | $V_{RRM}$ | 3000-3600 | В |
| Неповторяющееся импульсное обратное напряжение, $T_j$ = - 60 °C …+ 150 °C | $V_{RSM}$ | 3100-3700 | |
| Повторяющийся импульсный обратный ток, $T_j$ = 150 °C, $V_R = V_{RRM}$ | $I_{RRM}$ | 50 | мА |
| Максимально допустимый средний прямой ток, $T_C$ = 85 °C, f = 50 Гц | $I_{F(AV)}$ | 630 | А |
| Действующий прямой ток, $T_C$ = 85 °C, f = 50 Гц | $I_{FRMS}$ | 989 | |
| Ударный прямой ток, $T_j$ = 150 °C, $V_R$ = 0, $t_p$ = 10 мс | $I_{FSM}$ | 10,5 | кА |
| Защитный показатель | $I^2t$ | $10^3 \cdot 551$ | $A^2c$ |
| Температура перехода | $T_j$ | -60 … +150 | °C |
| Температура хранения | $T_{stg}$ | -60 … +50 | |

| ЭЛЕКТРИЧЕСКИЕ ХАРАКТЕРИСТИКИ | | | | | |
|---|---|---|---|---|---|
| **Наименование параметра** | **Условное обозначение** | **Значения параметров** | | | **Единица измерения** |
| | | **мин.** | **тип.** | **макс.** | |
| Импульсное прямое напряжение,<br>$T_j$ = 25 °C, $I_F$ = 1570 A | $V_{FM}$ | - | - | 3,0 | В |
| Пороговое напряжение,<br>$T_j$ = 150 °C, $I_F$ = 780 - 2300 A | $V_{TO}$ | - | - | 1,55 | В |
| Динамическое сопротивление,<br>$T_j$ = 150 °C, $I_F$ = 780 - 2300 A | $r_T$ | - | - | 0,90 | мОм |
| Время обратного восстановления,<br>$T_j$ = 150 °C, $I_F$ = 500 A, $di_F/dt$= -100 A/µs, $V_R$≥ 100 В | $t_{rr}$ | - | - | 5,0 | мкс |
| **ТЕПЛОВЫЕ ПАРАМЕТРЫ** | | | | | |
| Тепловое сопротивление переход - корпус,<br>двустороннее охлаждение<br>охлаждение со стороны анода<br>охлаждение со стороны катода | $R_{th(j-c)}$ | - | - | 0,035<br>0,070<br>0,070 | °C/Вт |
| Тепловое сопротивление корпус - охладитель,<br>двустороннее охлаждение<br>одностороннее охлаждение | $R_{th(c-h)}$ | - | - | 0,010<br>0,020 | |
| **МЕХАНИЧЕСКИЕ ПАРАМЕТРЫ** | | | | | |
| Масса | w | - | 0,24 | - | кг |
| Усилие сжатия | F | 13,5 | | 16,5 | кН |
| Наибольшее допустимое постоянное ускорение | a | - | - | 100 | м/с$^2$ |

## ГАБАРИТНЫЕ РАЗМЕРЫ

**Тип корпуса: PD42**

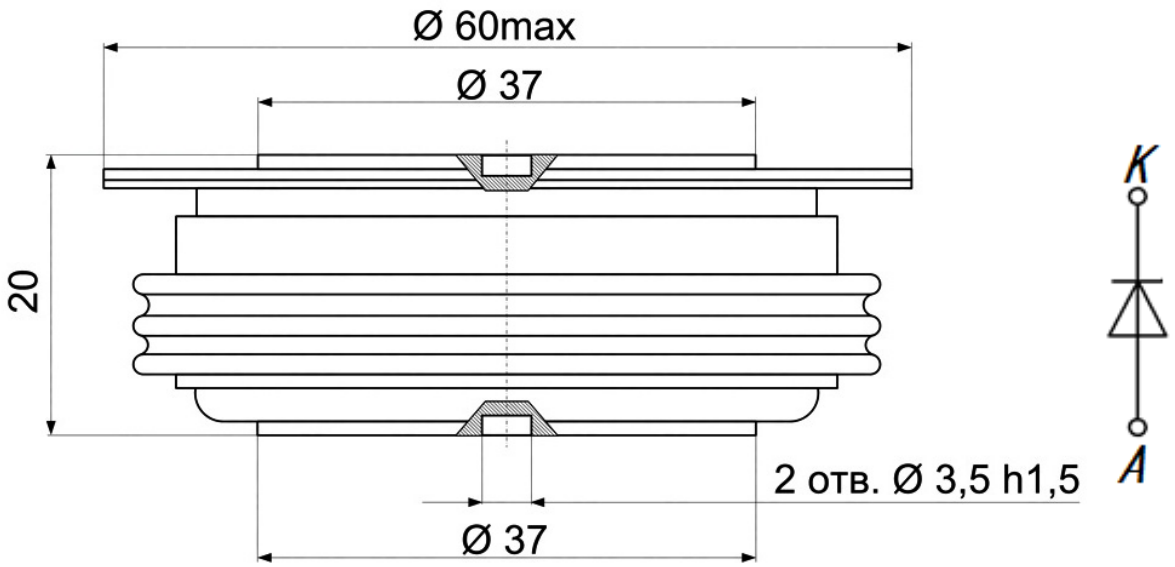


К – катод

А – анод

Все размеры в миллиметрах