Диод быстровосстанавливающийся лавинный ДЧЛ333-250-22

Средний прямой ток		I_{FAV}	250 А
Повторяющееся импульсное обратное напряжение		U_{RRM}	1800 ÷ 2200 В
Время обратного восстановления		t_{rr}	2.00, 2.50, 3.20, 4.00 мкс
U_{RRM}, В	1800	2000	2200
Класс по напряжению	18	20	22
T_j, °C	–60 ÷ +125		

ПРЕДЕЛЬНО ДОПУСТИМЫЕ ЗНАЧЕНИЯ ПАРАМЕТРОВ

Обозначение и наименование параметра		Ед. изм.	Значение	Условия измерения	
Параметры в проводящем состоянии					
I_{FAV}	Средний прямой ток	А	250	T_c=85 °C; двухстороннее охлаждение; 180 эл. град. синус; 50 Гц	
I_{FRMS}	Действующий прямой ток	А	393	T_c=85 °C; двухстороннее охлаждение; 180 эл. град. синус; 50 Гц	
I_{FSM}	Ударный ток	кА	5.5 6.5	T_j=$T_{j\,max}$ T_j=25 °C	180 эл. град. синус; t_p=10 мс; единичный импульс; U_R=0 В;
			6.0 7.0	T_j=$T_{j\,max}$ T_j=25 °C	180 эл. град. синус; t_p=8.3 мс; единичный импульс; U_R=0 В;
I^2t	Защитный фактор	$A^2c\cdot10^3$	150 210	T_j=$T_{j\,max}$ T_j=25 °C	180 эл. град. синус; t_p=10 мс; единичный импульс; U_R=0 В;
			140 200	T_j=$T_{j\,max}$ T_j=25 °C	180 эл. град. синус; t_p=8.3 мс; единичный импульс; U_R=0 В;
Блокирующие параметры					
U_{RRM}	Повторяющееся импульсное обратное напряжение	В	1800 ÷ 2200	$T_{j\,min}$< T_j <$T_{j\,max}$; 180 эл. град. синус; 50 Гц	
U_{RSM}	Неповторяющееся импульсное обратное напряжение	В	1900 ÷ 2300	$T_{j\,min}$< T_j <$T_{j\,max}$; 180 эл. град. синус; единичный импульс	
$U_{(BR)}$	Пробивное напряжение	В	2000 ÷ 2400	T_j=25 °C; I_{br}=100 мА; t_p = 10 мс; 5 Гц	
U_R	Постоянное обратное напряжение	В	$0.6\cdot U_{RRM}$	T_j=$T_{j\,max}$;	
P_{RSM}	Ударная обратная рассеиваемая мощность	кВт	16	T_j= $T_{j\,max}$; tp = 100 µs; 180 эл. град. синус; единичный импульс	
Тепловые параметры					
T_{stg}	Температура хранения	°C	–60 ÷ +55		
T_j	Температура p-n перехода	°C	–60 ÷ +125		
Механические параметры					
F	Монтажное усилие	кН	9.0 ÷ 11.0		
a	Ускорение	м/с^2	50	В зажатом состоянии	

ХАРАКТЕРИСТИКИ

Обозначение и наименование характеристики		Ед. изм.	Значение	Условия измерения	
Характеристики в проводящем состоянии					
U_{FM}	Импульсное прямое напряжение, макс	В	3.00	T_j=25 °C; I_{FM}=785 А	
$U_{F(TO)}$	Пороговое напряжение, макс	В	1.20	T_j=$T_{j\,max}$; 0.5 р I_{FAV} < I_T < 1.5 р I_{FAV}	
r_T	Динамическое сопротивление, макс	мОм	3.20		
Блокирующие характеристики					
I_{RRM}	Повторяющийся импульсный обратный ток, макс	мА	40	T_j=$T_{j\,max}$; U_R=U_{RRM}	
Динамические характеристики					
Q_{rr}	Заряд обратного восстановления, макс	мкКл	-	T_j=$T_{j\,max}$; I_{FM}= I_{FAV}; di_R/dt=-100 А/мкс; U_R=100 В;	
t_{rr}	Время обратного восстановления[1)], макс	мкс	2.00, 2.50, 3.20, 4.00		
I_{rrM}	Ток обратного восстановления, макс	А	-		
Тепловые характеристики					
R_{thjc}	Тепловое сопротивление p-n переход-корпус, макс	°C/Вт	0.0500	Постоянный ток	Двухстороннее охлаждение
R_{thjc-A}			0.1100		Охлаждение со стороны анода
R_{thjc-K}			0.0900		Охлаждение со стороны катода
R_{thck}	Тепловое сопротивление корпус-охладитель, макс	°C/Вт	0.0090	Постоянный ток	
Механические характеристики					
w	Масса, макс	г	180		
D_s	Длина пути тока утечки по поверхности	мм (дюйм)	23.69 (0.933)		
D_a	Длина пути тока утечки по воздуху	мм (дюйм)	19.10 (0.752)		

ГАБАРИТНЫЕ РАЗМЕРЫ

Тип корпуса: PD32, D.B2

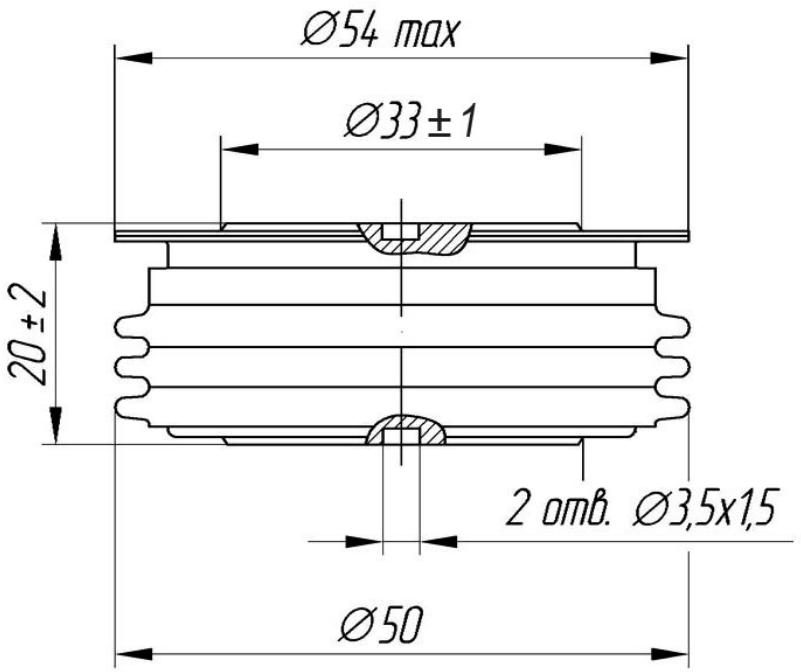

А – анод
К – катод

Все размеры в миллиметрах