АС ЭНЕРГИЯ

Диод лавинный
ДЛ161-200Х-18

Средний прямой ток							I_{FAV}				200 А			
Повторяющееся импульсное обратное напряжение							U_{RRM}				400 – 1800 В			
U_{RRM}, В	400	500	600	700	800	900	1000	1100	1200	1300	1400	1500	1600	1800
Класс по напряжению	4	5	6	7	8	9	10	11	12	13	14	15	16	18
T_j, °C	– 60 ÷ 150													

ПРЕДЕЛЬНО ДОПУСТИМЫЕ ЗНАЧЕНИЯ ПАРАМЕТРОВ

Обозначение и наименование параметра		Ед. изм.	Значение	Условия измерения	
Параметры в проводящем состоянии					
I_{FAV}	Средний прямой ток	А	200 270	T_c=116 °C; T_c=100 °C; 180 эл. град. синус; 50 Гц	
I_{FRMS}	Действующий прямой ток	А	314	T_c=116 °C; 180 эл. град. синус; 50 Гц	
I_{FSM}	Ударный ток	кА	6.5 7.5	T_j=$T_{j\,max}$ T_j=25 °C	180 эл. град. синус; t_p=10 мс; единичный импульс; U_R=0 В
			7.0 8.0	T_j=$T_{j\,max}$ T_j=25 °C	180 эл. град. синус; t_p=8.3 мс; единичный импульс; U_R=0 В
I^2t	Защитный фактор	$A^2c\cdot10^3$	210 280	T_j=$T_{j\,max}$ T_j=25 °C	180 эл. град. синус; t_p=10 мс; единичный импульс; U_R=0 В
			200 260	T_j=$T_{j\,max}$ T_j=25 °C	180 эл. град. синус; t_p=8.3 мс; единичный импульс; U_R=0 В
Блокирующие параметры					
U_{RRM}	Повторяющееся импульсное обратное напряжение	В	400÷1800	$T_{j\,min}$< T_j <$T_{j\,max}$; 180 эл. град. синус; 50 Гц	
U_{RSM}	Неповторяющееся импульсное обратное напряжение	В	500÷1900	$T_{j\,min}$< T_j <$T_{j\,max}$; 180 эл. град. синус; единичный импульс	
$U_{(BR)}$	Пробивное напряжение	В	500÷2250	T_j=25 °C; I_{br}=100 мА; 180 эл. град. синус; 50 Гц	
U_R	Постоянное обратное напряжение	В	$0.6\cdot U_{RRM}$	T_j=$T_{j\,max}$	
P_{RSM}	Ударная обратная рассеиваемая мощность	кВт	16	T_j= $T_{j\,max}$; tp = 100 µs; 180 эл. град. синус; единичный импульс	
Тепловые параметры					
T_{stg}	Температура хранения	°C	– 60 ÷ 50		
T_j	Температура p-n перехода	°C	– 60 ÷ 150		
Механические параметры					
M	Крутящий момент затяжки	Нм	20 ÷ 30		
a	Ускорение	м/с^2	100		

ХАРАКТЕРИСТИКИ

Обозначение и наименование характеристики		Ед. изм.	Значение	Условия измерения
Характеристики в проводящем состоянии				
U_{FM}	Импульсное прямое напряжение, макс	В	1.40	T_j=25 °C; I_{FM}=628 А
$U_{F(TO)}$	Пороговое напряжение, макс	В	0.867	T_j=$T_{j\,max}$; 0.5 р I_{FAV} < I_T < 1.5 р I_{FAV}
r_T	Динамическое сопротивление, макс	мОм	0.840	
Блокирующие характеристики				
I_{RRM}	Повторяющийся импульсный обратный ток, макс	мА	25	T_j=$T_{j\,max}$; U_R=U_{RRM}
Динамические характеристики				
Q_{rr}	Заряд обратного восстановления, макс	мкКл	990	T_j=$T_{j\,max}$; I_{FM}=200 А; di_R/dt=-10 А/мкс; U_R=100 В;
t_{rr}	Время обратного восстановления, макс	мкс	18	
I_{rrM}	Ток обратного восстановления, макс	А	110	
Тепловые характеристики				
R_{thjc}	Тепловое сопротивление p-n переход-корпус, макс	°C/Вт	0.130	Постоянный ток
Механические характеристики				
w	Масса	г	265	
D_s	Длина пути тока утечки по поверхности	мм (дюйм)	12.4 (4.882)	
D_a	Длина пути тока утечки по воздуху	мм (дюйм)	12.4 (4.882)	

МАРКИРОВКА

ДЛ 161 – 200 х – 18 УХЛ2

1 2 3 4 5 6

1. ДЛ – Диод Лавинный
2. Конструктивное исполнение
3. Средний прямой ток, А
4. Полярность: Х – обратная; прямая - не указывается
5. Класс по напряжению
6. Климатическое исполнение по ГОСТ 15150: УХЛ2, Т2

ГАБАРИТНЫЕ РАЗМЕРЫ

Тип корпуса: SD6, D.SA1

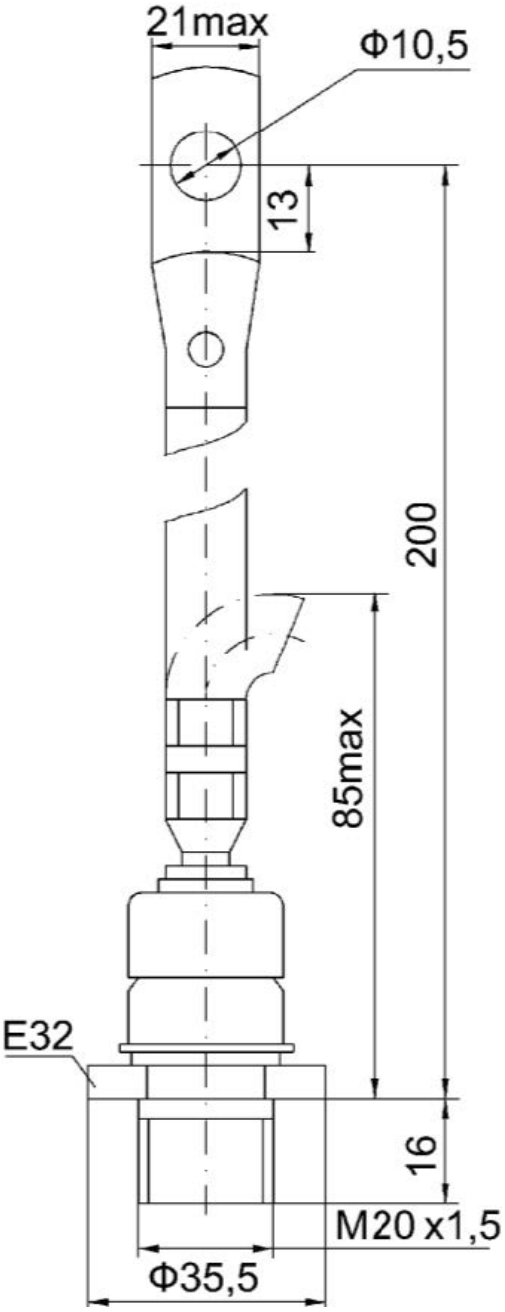

А – анод

К – катод