АС ЭНЕРГИЯ

Диод лавинный ДЛ173-2500-44

Средний прямой ток			I_{FAV}	2500 А			
Повторяющееся импульсное обратное напряжение			U_{RRM}	3200 - 4400 В			
U_{RRM}, В	3200	3400	3600	3800	4000	4200	4400
Класс по напряжению	32	34	36	38	40	42	44
T_j, °C	– 60 ¸ 175						

ПРЕДЕЛЬНО ДОПУСТИМЫЕ ЗНАЧЕНИЯ ПАРАМЕТРОВ

Наименование параметра	Условное обозначение	Значения параметров	Единица измерения
Повторяющееся импульсное обратное напряжение, T_j = - 60 °C …+ 175 °C	V_{RRM}	3200-4400	В
Пробивное напряжение, T_j = - 60 °C …+ 175 °C	V_{RSM}	3600-4900	
Повторяющийся импульсный обратный ток, T_j = 175 °C, $V_R = V_{RRM}$	I_{RRM}	100	мА
Максимально допустимый средний прямой ток, T_C = 103 °C, f = 50 Гц	$I_{F(AV)}$	2500	А
Действующий прямой ток, T_C = 103 °C, f = 50 Гц,	I_{FRMS}	3925	
Ударный прямой ток, T_j = 175 °C, V_R = 0, t_p = 10 мс	I_{FSM}	40	кА
Защитный показатель	I^2t	$10^6 \cdot 8$	A^2c
Температура перехода	T_j	-60 … +175	°C
Температура хранения	T_{stg}	-60 … +50	

ЭЛЕКТРИЧЕСКИЕ ХАРАКТЕРИСТИКИ

Наименование параметра	Условное обозначение	Значения параметров			Единица измерения
		мин.	тип.	макс.	
Импульсное прямое напряжение, T_j = 25 °C, I_F = 7850 А	V_{FM}	-	-	2,4	В
Пороговое напряжение, T_j = 175 °C, I_F = 3900 - 11800 А	V_{TO}	-	-	1,35	В
Динамическое сопротивление, T_j = 175 °C, I_F = 3900 - 11800 А	r_T	-	-	0,205	мОм
Ударная обратная рассеиваемая мощность, T_j = 175 °C, t_p = 100 мкс	P_{RSM}	-	-	16,0	мкКл

ТЕПЛОВЫЕ ПАРАМЕТРЫ					
Тепловое сопротивление переход - корпус, двустороннее охлаждение охлаждение со стороны анода охлаждение со стороны катода	$R_{th(j-c)}$	-	-	0,011 0,022 0,022	°C/Вт
Тепловое сопротивление корпус - охладитель, двустороннее охлаждение одностороннее охлаждение	$R_{th(c-h)}$	-	-	0,003 0,006	
МЕХАНИЧЕСКИЕ ПАРАМЕТРЫ					
Масса	w	-	1,20	-	кг
Усилие сжатия	F	40	-	50	кН
Наибольшее допустимое постоянное ускорение	a	-	-	100	м/с^2

ГАБАРИТНЫЕ РАЗМЕРЫ

Тип корпуса: PD73

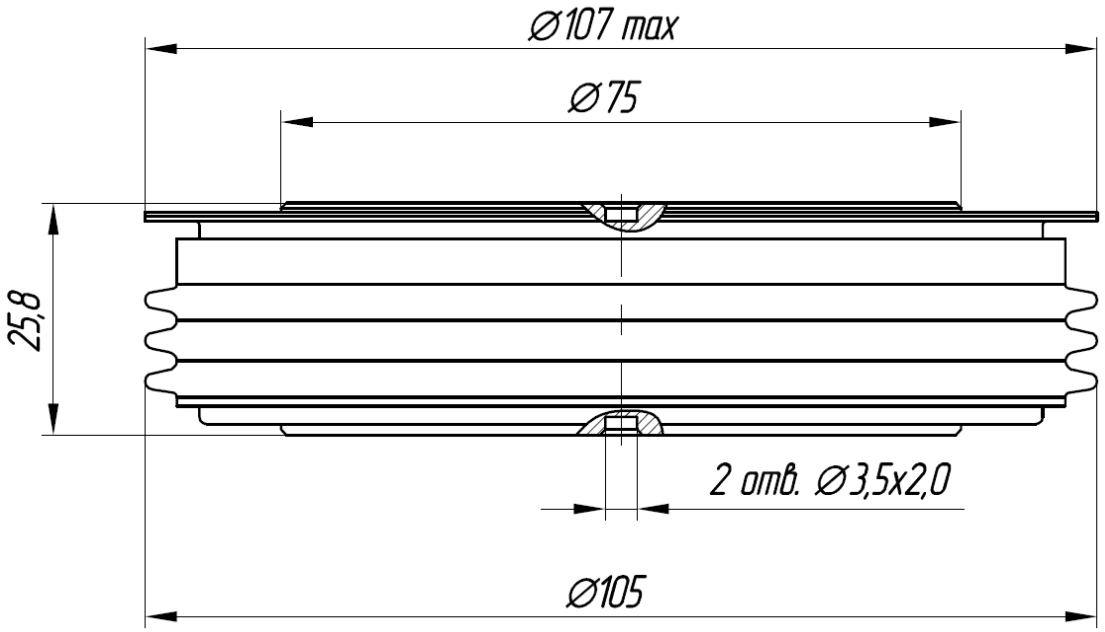

К – катод, А – анод

Все размеры в миллиметрах