АС ЭНЕРГИЯ

Диод лавинный
ДЛ233-500-24

Средний прямой ток				I_{FAV}		500 А		
Повторяющееся импульсное обратное напряжение				U_{RRM}		1000 - 2400 В		
U_{RRM}, В	1000	1200	1400	1600	1800	2000	2200	2400
Класс по напряжению	10	12	14	16	18	20	22	24
T_j, °C	-60 ÷ 160							

Обратные параметры

Параметр		Значение параметра	Условия установления норм на параметры
Буквенное обозначение	**Наименование, единица измерения**	**ДЛ233-500**	
U_{BR}	Пробивное напряжение, В, для классов: 10 11 12 14 16 18 20 22 24	 1220 1330 1445 1665 1890 2110 2320 2530 2740	T_{jm}=25°C. Импульсы напряжения синусоидальные однополупериодные длительностью не более 10 мс частотой не более 12,5 Гц. I_{RM}=100 мА.
U_{RRM}	Повторяющееся импульсное обратное напряжение, В, для классов: 10 11 12 14 16 18 20 22 24	 1000 1100 1200 1400 1600 1800 2000 2200 2400	T_{jm}=160°C. Импульсы напряжения синусоидальные однополупериодные длительностью не более 10 мс частотой 50 Гц.
U_{RWM}	Рабочее импульсное обратное напряжение, В	$0,8U_{RRM}$	
U_R	Постоянное обратное напряжение, В	$0,6U_{RRM}$	T_c=110°C
P_{RSM}	Ударная обратная рассеиваемая мощность, кВт	16	T_{jm}=160°C; t_i=100 мкс
I_{RRM}	Повторяющийся импульсный обратный ток, мА, не более	2,0	T_j=25°C
		25	T_{jm}=160°C.

Прямые параметры

Параметр		Значение параметра	Условия установления норм на параметры
Буквенное обозначение	**Наименование, единица измерения**	**ДЛ233-500**	
$I_{F(AV)M}$	Максимально допустимый средний прямой ток, А	500	T_c=110°C Импульсы тока синусоидальные однополупериодные длительностью не более 10 мс частотой 50 Гц.
	Фактический максимально допустимый средний прямой ток, А	854	
I_{FRMSM}	Максимально допустимый действующий прямой ток, А	785	
I_{FSM}	Ударный прямой ток, кА	13,2	T_j=25°C
		12,0	T_{jm}=160°C. Импульс тока синусоидальный однополупериодный одиночный длительностью не более 10 мс
U_{FM}	Импульсное прямое напряжение, В, не более	1,5	T_j=25°C, I_F=3,14$I_{F(AV)M}$
U_{TO}	Пороговое напряжение, В, не более	0,95	T_j=25°C
		0,89	T_{jm}=160°C.
r_T	Динамическое сопротивление в прямом направлении, мОм, не более	0,31	T_j=25°C
		0,35	T_{jm}=160°C.
$I_{F(AV)}$	Средний прямой ток при T_a=40°C, А		
		205	естественное
		500	принудительное v=6 м/с

Тепловые параметры

Параметр		Значение параметра	Условия установления норм на параметры
Буквенное обозначение	**Наименование, единица измерения**	**ДЛ233-500**	
T_{jm}	Максимально допустимая температура перехода, °С	160	
T_{jmin}	Минимально допустимая температура перехода, °С	минус 60	
T_{stgm}	Максимально допустимая температура хранения, °С	50	
T_{stgmin}	Минимально допустимая температура хранения, °С	минус 60 минус 10 для Т3	
R_{thjc}	Тепловое сопротивление переход-корпус, °С/Вт, не более	0.036	Постоянный ток
R_{thch}	Тепловое сопротивление корпус-охладитель, °С/Вт, не более	0.015	
R_{thja}	Тепловое сопротивление переход-среда, °С/Вт, не более		
		0,551	естественное
		0,176	принудительное v=6 м/с

ГАБАРИТНЫЕ РАЗМЕРЫ

Тип корпуса: PD32,D.B2

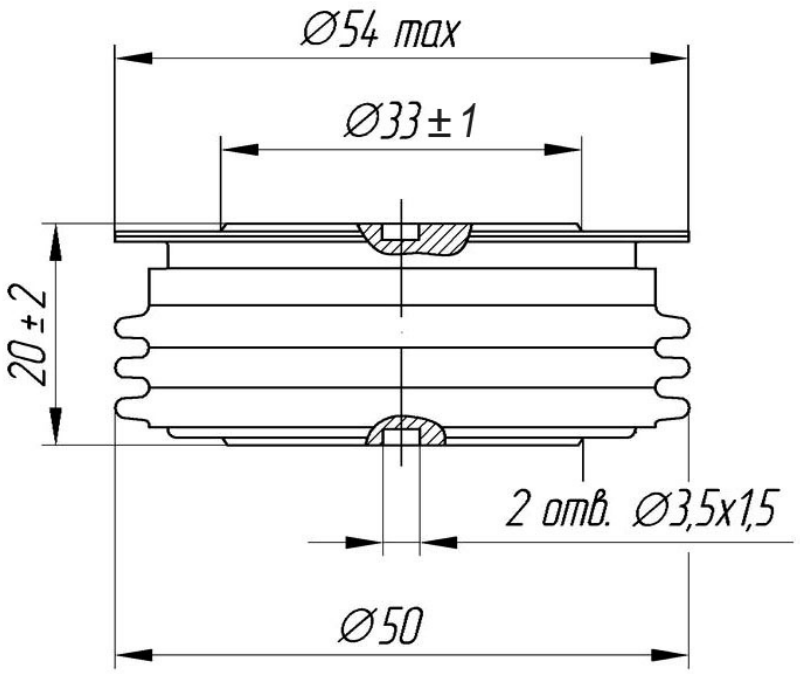

А – анод
К – катод

Все размеры в миллиметрах