АС ЭНЕРГИЯ

Модуль тиристорно-диодный МТД-800-18

Средний прямой ток		I_{FAV}	800 А	
Повторяющееся импульсное обратное напряжение		U_{RRM}	1300 ÷ 1800 В	
U_{RRM}, В	1300	1400	1600	1800
Класс по напряжению	13	14	16	18
T_j, °C	-60 ÷ 130			

ПРЕДЕЛЬНО ДОПУСТИМЫЕ ЗНАЧЕНИЯ ПАРАМЕТРОВ

Наименование параметра	Условное обозначение	Значения параметров			Единица измерения
		мин.	тип.	макс.	
Повторяющееся импульсное напряжение в закрытом состоянии / Повторяющееся импульсное обратное напряжение, T_j = - 60 °C …+ 125 °C	V_{DRM} / V_{RRM}	1300	-	1800	В
Неповторяющееся импульсное напряжение в закрытом состоянии / Неповторяющееся импульсное обратное напряжение, T_j = - 60 °C …+ 125 °C	V_{DSM} / V_{RSM}	1500	-	1900	
Повторяющийся импульсный ток в закрытом состоянии / Повторяющийся импульсный обратный ток	I_{DRM} / I_{RRM}	-	-	-	мА
Максимально допустимый средний ток в открытом состоянии, f = 50 Гц, T_C = 80 °C	$I_{T(AV)}$	-	-	840	А
Действующий прямой ток	I_{RMS}	-	-	-	
Ударный ток в открытом состоянии	I_{TSM}	-	-	23,0	кА
Защитный показатель	I^2t	-	2645	-	$кА^2с$
Критическая скорость нарастания тока в открытом состоянии	$(di_T/dt)_{crit}$	-	200	-	А/мкс
Критическая скорость нарастания напряжения в закрытом состоянии	$(dV_D/dt)_{crit}$	-	1000	-	В/мкс
Максимальная мощность управления, постоянный ток	P_{GM}	-	-	-	Вт
Температура перехода	T_j	- 60	-	+ 130	°C
Температура хранения	T_{stg}	- 60	-	+ 50	

ЭЛЕКТРИЧЕСКИЕ ХАРАКТЕРИСТИКИ					
Импульсное напряжение в открытом состоянии I_{TM} = 2512 А	V_{TM}	-	-	1,65	В
Пороговое напряжение, T_j = 125 °С	$V_{(TO)}$	-	-	0,93	
Динамическое сопротивление, T_j = 125 °С	r_T	-	-	0,17	мОм
Время задержки включения	t_d	-	-	-	мкс
Время выключения	t_q	-	200	-	
Заряд обратного восстановления	Q_{rr}	-	-	-	мкКл
Ток удержания	I_H	-	-	-	мА
Отпирающее постоянное напряжение управления,	V_{GT}	-	-	-	В
Отпирающий постоянный ток управления	I_{GT}	-	300	-	мА
Неотпирающее постоянное напряжение управления	V_{GD}	-	-	-	В
Неотпирающий постоянный ток управления	I_{GD}	-	2,5	-	мА
Электрическая прочность изоляции (эффективное значение), f = 50 Гц, t = 1сек/1мин	V_{isol}	-	3000	-	В
ТЕПЛОВЫЕ ПАРАМЕТРЫ					
Тепловое сопротивление переход - корпус, на тиристор (диод) на модуль	R_{thjc}	-	-	0,042 -	°С/Вт
Тепловое сопротивление корпус - охладитель, на тиристор (диод) на модуль	R_{thch}	-	-	- -	
МЕХАНИЧЕСКИЕ ПАРАМЕТРЫ					
Масса	w	-	4,0	-	кг
Крутящий момент на токоведущих шинах	M_t	-	-	-	Нм
Крутящий момент на охладителе	M_s	-	-	-	Нм
Наибольшее допустимое постоянное ускорение	a	-	-	-	м/с^2
ПРОЧИЕ ПАРАМЕТРЫ					
Климатическое исполнение по ГОСТ 15150	УХЛ4, Т2				

ГАБАРИТНЫЕ РАЗМЕРЫ

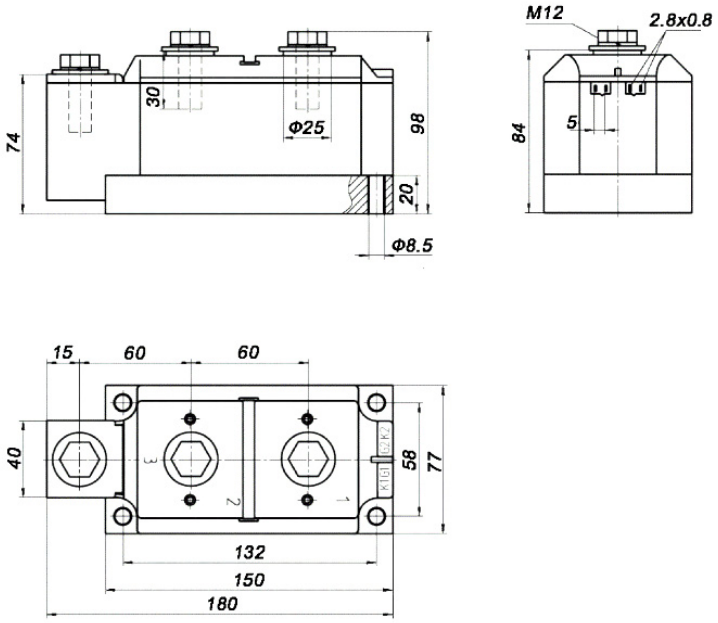

Тип корпуса: MTD7

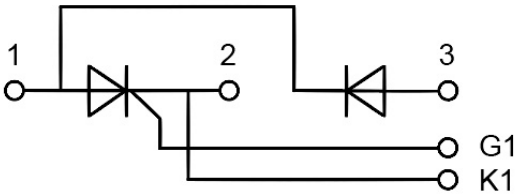

1, 2, 3 – основные силовые выводы; K1, G1 – управляющие выводы.