АС ЭНЕРГИЯ

# Модуль тиристорный МТТ-1250-8

| | | | |
|---|---|---|---|
| Средний прямой ток | | $I_{FAV}$ | 1250 А |
| Повторяющееся импульсное обратное напряжение | | $U_{RRM}$ | 400 - 800 В |
| $U_{RRM}$, В | 400 | 600 | 800 |
| Класс по напряжению | 4 | 6 | 8 |
| $T_j$, °C | -60 ÷ 150 | | |

## ПРЕДЕЛЬНО ДОПУСТИМЫЕ ЗНАЧЕНИЯ ПАРАМЕТРОВ

| Наименование параметра | Условное обозначение | Значения параметров | Единица измерения |
|---|---|---|---|
| Повторяющееся импульсное напряжение в закрытом состоянии / Повторяющееся импульсное обратное напряжение, $T_j$ = -60 °C …+150 °C | $V_{DRM}$ / $V_{RRM}$ | 400-800 | В |
| Неповторяющееся импульсное напряжение в закрытом состоянии / Неповторяющееся импульсное обратное напряжение, $T_j$ = -60 °C …+150°C | $V_{DSM}$ / $V_{RSM}$ | 500-900 | |
| Повторяющийся импульсный ток в закрытом состоянии / Повторяющийся импульсный обратный ток, $T_j$ = 150 °C, $V_D$ / $V_R$ = $V_{DRM}$ / $V_{RRM}$ | $I_{DRM}$ / $I_{RRM}$ | - | мА |
| Максимально допустимый средний ток в открытом состоянии, f = 50 Гц $T_C$ = 85 °C | $I_{T(AV)}$ | 1335 | А |
| Действующий прямой ток, $T_C$ = 85 °C | $I_{TRMS}$ | - | |
| Ударный ток в открытом состоянии, $T_j$ = 150 °C, $t_p$ = 10 мс, $V_R$ = 0 | $I_{TSM}$ | 30 | кА |
| Защитный показатель | $I^2t$ | - | $A^2c$ |
| Критическая скорость нарастания тока в открытом состоянии, $T_j$ = 150 °C | $(di_T/dt)_{crit}$ | - | А/мкс |
| Критическая скорость нарастания напряжения в закрытом состоянии, $T_j$ = 150 °C, $V_D$ = - | $(dV_D/dt)_{crit}$ | - | В/мкс |
| Максимальная мощность управления, постоянный ток | $P_{GM}$ | - | Вт |
| Температура перехода | $T_j$ | -60 … +150 | °C |
| Температура хранения | $T_{stg}$ | -60 … +50 | |

| ЭЛЕКТРИЧЕСКИЕ ХАРАКТЕРИСТИКИ | | | | | |
|---|---|---|---|---|---|
| **Наименование параметра** | **Условное обозначение** | **Значения параметров** | | | **Единица измерения** |
| | | **мин.** | **тип.** | **макс.** | |
| Импульсное напряжение в открытом состоянии,<br>$T_j$ = - °C, $I_T$ = - A, | $V_{TM}$ | - | - | - | В |
| Пороговое напряжение,<br>$T_j$ = - °C, $I_T$ = - A | $V_{T(TO)}$ | - | - | - | В |
| Динамическое сопротивление,<br>$T_j$ = - °C, $I_T$ = - A | $r_T$ | - | - | 0,10 | мОм |
| Время задержки включения,<br>$T_j$ = - °C, $V_D$ = - $V_{DRM}$, $I_T$ = - A, $I_{FG}$ = - A, $t_r$ ≤<br>- мкс | $t_d$ | - | - | - | мкс |
| Время выключения,<br>$T_j$ = - °C, $I_T$ = - A, $di_T/dt$ = - А/мкс, $V_R$ ≥ - В, $V_D$ = - $V_{DRM}$,<br>$dV_D/dt$ = - В/мкс | $t_q$ | - | - | - | |
| Ток удержания, $T_j$ = - °C, $V_D$ = - В | $I_H$ | - | - | - | мА |
| Отпирающее постоянное напряжение управления,<br>$V_D$ = - В,<br>$T_j$ = - °C<br>$T_j$ = - °C<br>$T_j$ = - °C | $V_{GT}$ | - | - | -<br>-<br>- | В |
| Отпирающий постоянный ток управления,<br>$V_D$ = - В,<br>$T_j$ = - °C<br>$T_j$ = - °C<br>$T_j$ = - °C | $I_{GT}$ | - | - | -<br>-<br>- | мА |
| Неотпирающее постоянное напряжение управления,<br>$T_j$ = - °C, $V_D$ = - $V_{DRM}$ | $V_{GD}$ | - | - | - | В |
| Электрическая прочность изоляции (эффективное значение), f = 50 Гц, t = 1 сек/1 мин | $V_{isol}$ | - | - | - | В |
| **ТЕПЛОВЫЕ ПАРАМЕТРЫ** | | | | | |
| Тепловое сопротивление переход – корпус | $R_{th(j-c)}$ | - | - | 0,042 | °C/Вт |
| Тепловое сопротивление корпус - охладитель | $R_{th(c-h)}$ | - | - | - | |
| **МЕХАНИЧЕСКИЕ ПАРАМЕТРЫ** | | | | | |
| Масса | w | - | 4,5 | - | кг |
| Крутящий момент на охладителе | $M_s$ | - | - | - | Нм |
| Крутящий момент на токовыводах | $M_t$ | - | - | - | Нм |
| Наибольшее допустимое постоянное ускорение | a | - | - | - | м/с$^2$ |
| **ПРОЧИЕ ПАРАМЕТРЫ** | | | | | |
| Климатическое исполнение по ГОСТ 15150 | УХЛ4 | | | | |

**ГАБАРИТНЫЕ РАЗМЕРЫ**

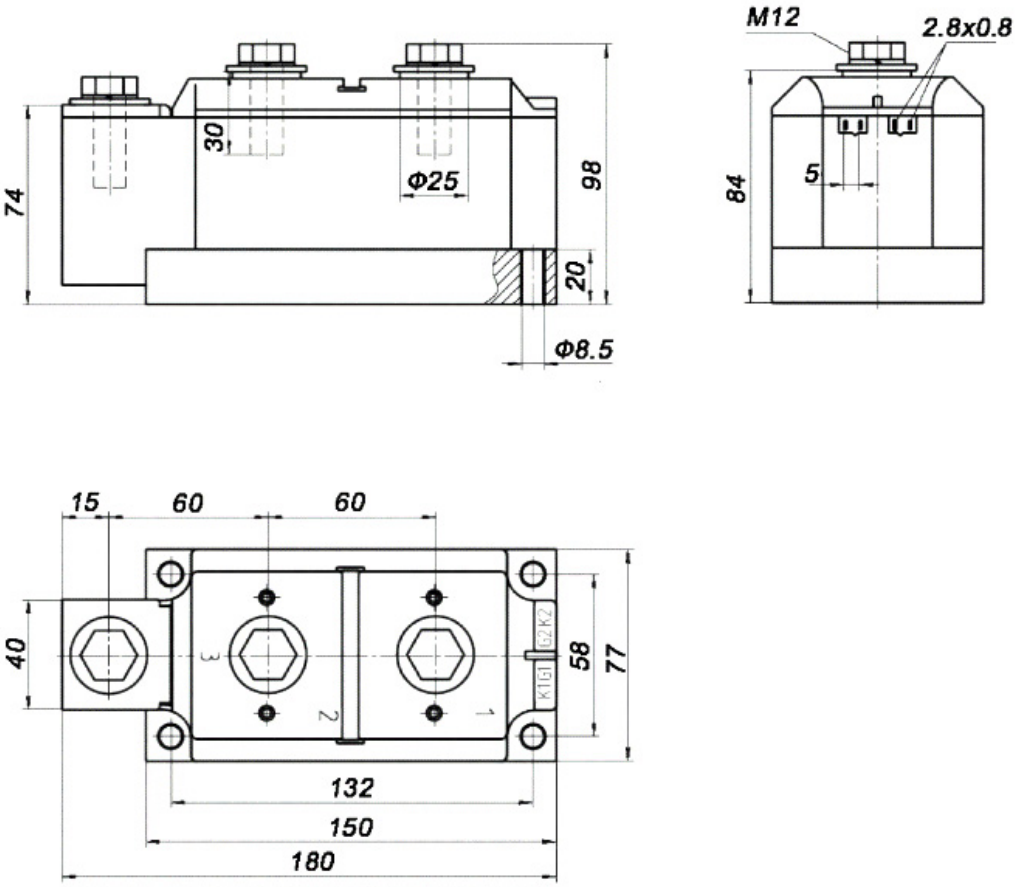


**Тип корпуса: MTD7**

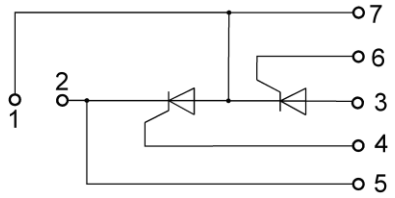


**1 – Анод/Катод; 2 – Катод; 3- Анод; 4,6 – Управляющий электрод; 5,7 – Вспомогательный катод**