Модуль тиристорный
МТТ-200-12

Средний прямой ток			I_{FAV}		200 А		
Повторяющееся импульсное обратное напряжение			U_{RRM}		400 - 1600 В		
U_{RRM}, В	400	600	800	1000	1200	1400	1600
Класс по напряжению	4	6	8	10	12	14	16
T_j, °C	-60 ÷ 125						

ПРЕДЕЛЬНО ДОПУСТИМЫЕ ЗНАЧЕНИЯ ПАРАМЕТРОВ

Наименование параметра	Условное обозначение	Значения параметров	Единица измерения
Повторяющееся импульсное напряжение в закрытом состоянии / Повторяющееся импульсное обратное напряжение, T_j = -60 °C …+125 °C	V_{DRM} / V_{RRM}	400-1600	В
Неповторяющееся импульсное напряжение в закрытом состоянии / Неповторяющееся импульсное обратное напряжение, T_j = -60 °C …+125 °C	V_{DSM} / V_{RSM}	500-1700	
Повторяющийся импульсный ток в закрытом состоянии / Повторяющийся импульсный обратный ток, T_j = 125 °C, V_D / V_R = V_{DRM} / V_{RRM}	I_{DRM} / I_{RRM}	40	мА
Максимально допустимый средний ток в открытом состоянии, f = 50 Гц T_C = 85 °C	$I_{T(AV)}$	200	А
Действующий прямой ток, T_C = 85 °C	I_{TRMS}	314	
Ударный ток в открытом состоянии, T_j = 125 °C, t_p = 10 мс, V_R = 0	I_{TSM}	6,0	кА
Защитный показатель	I^2t	0,180•106	A^2c
Критическая скорость нарастания тока в открытом состоянии, T_j = 125 °C, V_D = 0,67V_{DRM}, I_T = 400 А, I_{FG} = 1 А, t_r ≤ 1 мкс, f = 50 Гц	$(di_T/dt)_{crit}$	200	А/мкс
Критическая скорость нарастания напряжения в закрытом состоянии, T_j = 125 °C, V_D = 0,67V_{DRM}	$(dV_D/dt)_{crit}$	320-1000	В/мкс
Максимальная мощность управления, постоянный ток	P_{GM}	4	Вт
Температура перехода	T_j	-60 … +125	°C
Температура хранения	T_{stg}	-60 … +50	

ЭЛЕКТРИЧЕСКИЕ ХАРАКТЕРИСТИКИ					
Наименование параметра	**Условное обозначение**	**Значения параметров**			**Единица измерения**
		мин.	**тип.**	**макс.**	
Импульсное напряжение в открытом состоянии, T_j = 25 °C, I_T = 628 А,	V_{TM}	-	-	1,65	В
Пороговое напряжение, T_j = 125 °C, I_T = 300 - 950 А	$V_{T(TO)}$	-	-	1,05	В
Динамическое сопротивление, T_j = 125 °C, I_T = 300 - 950 А	r_T	-	-	0,95	мОм
Время задержки включения, T_j = 25 °C, V_D = 0,67V_{DRM}, I_T = 200 А, I_{FG} = 1 А, t_r ≤ 1 мкс	t_d	-	-	5,0	мкс
Время выключения, T_j = 125 °C, I_T = 200 А, di_T/dt = -5 А/мкс, V_R ≥ 100 В, V_D = 0,67V_{DRM}, dV_D/dt = 50 В/мкс	t_q	-	160	-	
Ток удержания, T_j = 25 °C, V_D = 12 В	I_H	-	-	250	мА
Отпирающее постоянное напряжение управления, V_D = 12 В, T_j = -60 °C T_j = 25 °C T_j = 125 °C	V_{GT}	-	-	5,0 2,5 2,0	В
Отпирающий постоянный ток управления, V_D = 12 В, T_j = -60 °C T_j = 25 °C T_j = 125 °C	I_{GT}	-	-	400 200 150	мА
Неотпирающее постоянное напряжение управления, T_j = 125 °C, V_D = 0,67V_{DRM}	V_{GD}	0,25	-	-	В
Электрическая прочность изоляции (эффективное значение), f = 50 Гц, t = 1 сек/1 мин	V_{isol}	-	-	3000/2500	В
ТЕПЛОВЫЕ ПАРАМЕТРЫ					
Тепловое сопротивление переход – корпус	$R_{th(j-c)}$	-	-	0,130	°C/Вт
Тепловое сопротивление корпус - охладитель	$R_{th(c-h)}$	-	-	0,005	
МЕХАНИЧЕСКИЕ ПАРАМЕТРЫ					
Масса	w	-	0,8	-	кг
Крутящий момент на охладителе	M_s	4	-	6	Нм
Крутящий момент на токовыводах	M_t	9	-	10	Нм
Наибольшее допустимое постоянное ускорение	a	-	-	50	м/с^2
ПРОЧИЕ ПАРАМЕТРЫ					
Климатическое исполнение по ГОСТ 15150	УХЛ4				

ГАБАРИТНЫЕ РАЗМЕРЫ

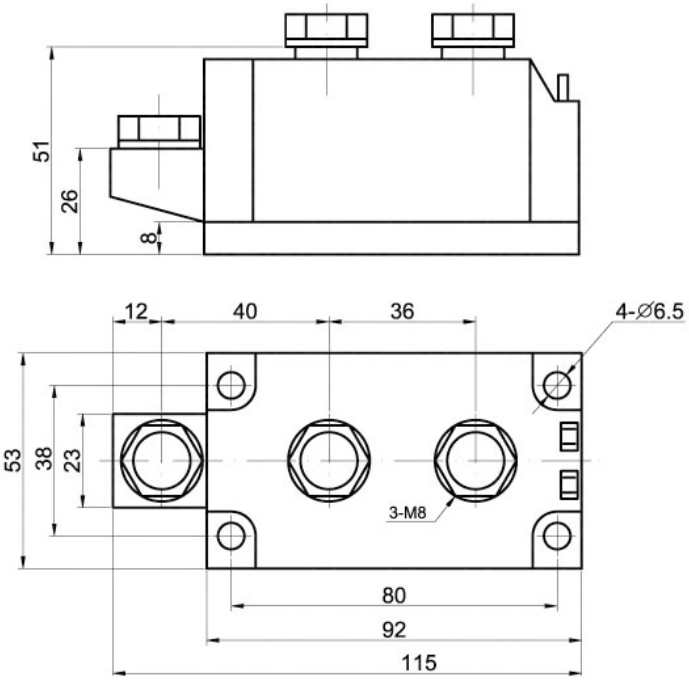

Тип корпуса: MTD3

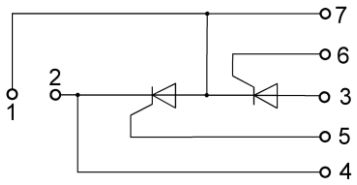

1 – Анод/Катод; 2 – Катод; 3- Анод; 4,7 – Вспомогательный катод; 5,6 – Управляющий электрод